ベスト ラバトリー金物

（単位：mm）

■バネを使用しない自閉（開）装置が付いたヒンジです。
■外開・内開・左右勝手がカムの向きで簡単に設定できます。
■10度ずつの開き角度を設定でき、センター止め設定も簡単にできます。
■ドアの静止位置より90度開きで約4mmせり上がります。

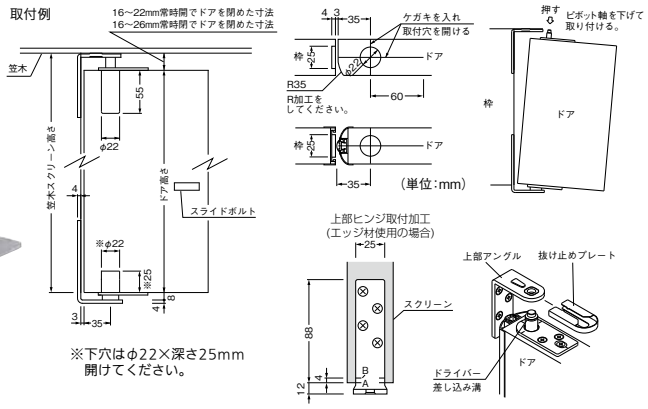

用途 ラバトリーブース

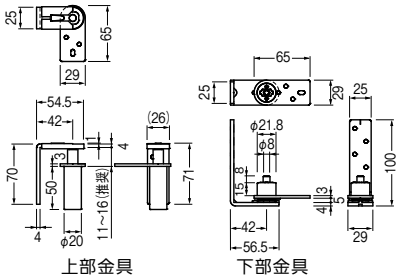

■自閉（開）機能を備えたヒンジです。（ドアクローザーの役目はしません）
■軸にボリュームをもたせたデザインです。
※左右兼用です。

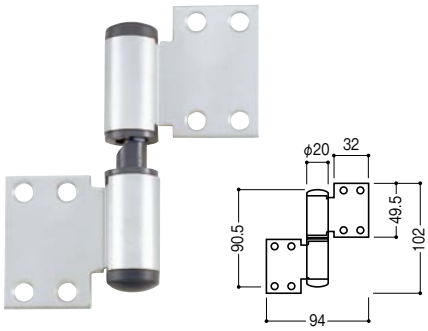

用途 ラバトリーブース

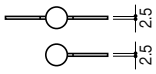

ドアと上枠、または笠木の間隔は8mm以上あけてください。
ドアの静止位置より90度開きで約7mmせり上がります。

ベスト グレビティヒンジ（枠付用）

877-0060 No.1602NB

1個 **5,300円**（税抜き）

●材質：ステンレス鋼 SUS304、ポリアセタール樹脂●ドア厚：30～45mm●ドア重量：10～30kg●付属品：皿タッピンネジ4×30mm、なべタッピンネジ4×30mm

ベスト 蝶番型グレビティヒンジ

877-0070 No.604

2枚1組 **4,900円**（税抜き）

●材質：ステンレス鋼 SUS304●ドア重量：20kg以下
●付属品：皿タッピンネジ4×25mm

フック部耐荷重 5kg

用途 ラバトリーブース 戸当り兼帽子掛

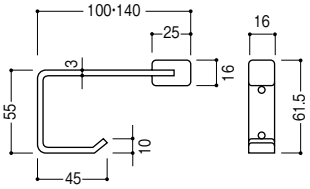

ベスト フック付戸当り No.1607-S

商品コード	サイズ	価格
877-0120	100mm	1個 1,100円（税抜き）
877-0130	140mm	1個 1,700円（税抜き）

●材質：本体／ステンレス鋼 SUS304、戸当り／クロロプレンゴム（黒）
●付属品：丸皿タッピンネジ4×25mm

フック部耐荷重 5kg

用途 ラバトリーブース 戸当り兼帽子掛

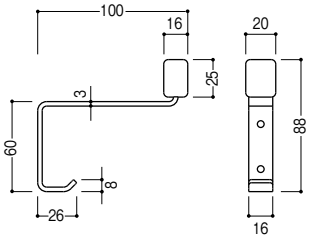

ベスト フック付戸当り

877-0140 No.679

1個 **1,100円**（税抜き）

●材質：本体／ステンレス鋼 SUS304、戸当り／クロロプレンゴム（黒）●付属品：皿タッピンネジ4×25mm

フック部耐荷重 5kg

用途 ラバトリーブース 戸当り兼帽子掛

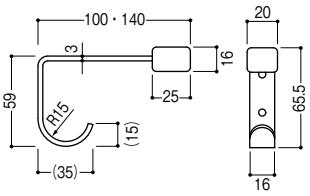

ベスト 戸当り帽子掛 No.617

商品コード	サイズ	価格
877-0230	100mm	1個 900円（税抜き）
877-0240	140mm	1個 1,700円（税抜き）

●材質：本体／ステンレス鋼 SUS304、戸当り／クロロプレンゴム（黒）
●付属品：皿タッピンネジ4×25mm

フック部耐荷重 5kg

用途 ラバトリーブース 戸当り兼帽子掛

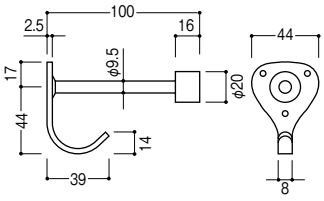

ベスト 戸当り帽子掛

877-0150 No.607

1個 **800円**（税抜き）

●材質：本体／ステンレス鋼 SUS304、戸当り／エチレンプロピレンゴム（黒）●付属品：皿木ネジ3.5×25mm

光沢シルバー

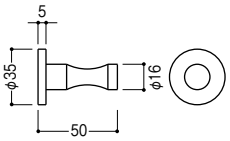

黒

ベスト Mフック No.713

商品コード	色	価格
877-0180	光沢シルバー	1個 2,800円（税抜き）
877-0190	黒	1個 5,000円（税抜き）

●材質：アルミニウム●耐荷重：5kg
●付属品：皿木ネジ3.1×25mm

光沢シルバー

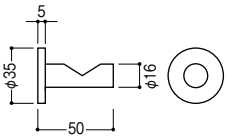

黒

ベスト Vフック No.715

商品コード	色	価格
877-0160	光沢シルバー	1個 3,300円（税抜き）
877-0170	黒	1個 5,400円（税抜き）

●材質：アルミニウム●耐荷重：5kg
●付属品：皿木ネジ3.1×25mm

最新情報はこちらから

金物
錠前・鍵
物件管理ロック・キーボックス・南京錠
建具金物
ラバトリー金物
窓金物
網戸張替部材
連結金具・金網
家具金物
ねじ・釘・アンカー

バリアフリー
金物
接着・テープ・清掃・補修
水まわり
防犯
耐震・防災
収納・内装
ペット用品
建築資材
道具・工具
お役立ちコーナー
豆知識
ご利用方法